INSTRUCTIONS MANUAL
MANUAL DE INSTRUCCIONES

TECHNICAL SPECIFICATIONS

ESPECIFICACIONES TÉCNICAS

MODEL	ATRIA 240mm
SUPPORTS	**Intel** LGA 775/1155/1156/1366/2011/2066 **AMD** AM4/AM3+/AM3/AM2+/AM2/FM2/FM1
A-RGB	5v 3pin A-RGB
WEIGHT	1,75Kg

FANS

DIMENSION	120mm x 120mm x 25mm (x2)
SPEED	800-1800 RPM ± 10%
AIRFLOW	65 CFM ± 10%
STATIC PRESSURE	2,08mmH2O ±10%
NOISE LEVEL	32 dBA ± 10%
PWM CONTROL	Yes

RADIATOR

DIMENSION	274mm x 120mm x 27mm
MATERIAL	Aluminium
TUBING LENGHT	380mm

PUMP

DIMENSION	75mm x 75mm x 53mm
PLATE MATERIAL	Copper
SPEED	2200 RPM ± 10%
NOISE LEVEL	23 dBA ± 10%

MODELO	ATRIA 240mm
COMPATIBLE	**Intel** LGA 775/1155/1156/1366/2011/2066 **AMD** AM4/AM3+/AM3/AM2+/AM2/FM2/FM1
A-RGB	5v 3pin A-RGB
PESO	1,75Kg

VENTILADORES

TAMAÑO	120mm x 120mm x 25mm (x2)
VELOCIDAD	800-1800 RPM ± 10%
VOLUMEN DE AIRE	65 CFM ± 10%
PRESION ESTATICA	2,08mmH2O ±10%
NIVEL DE RUIDO	32 dBA ± 10%
CONTROL PWM	Si

RADIADOR

TAMAÑO	274mm x 120mm x 27mm
MATERIAL	Aluminio
LARGO TUBOS	380mm

BOMBA

TAMAÑO	75mm x 75mm x 53mm
MATERIAL PLACA	Cobre
VELOCIDAD	2200 RPM ± 10%
NIVEL DE RUIDO	23 dBA ± 10%

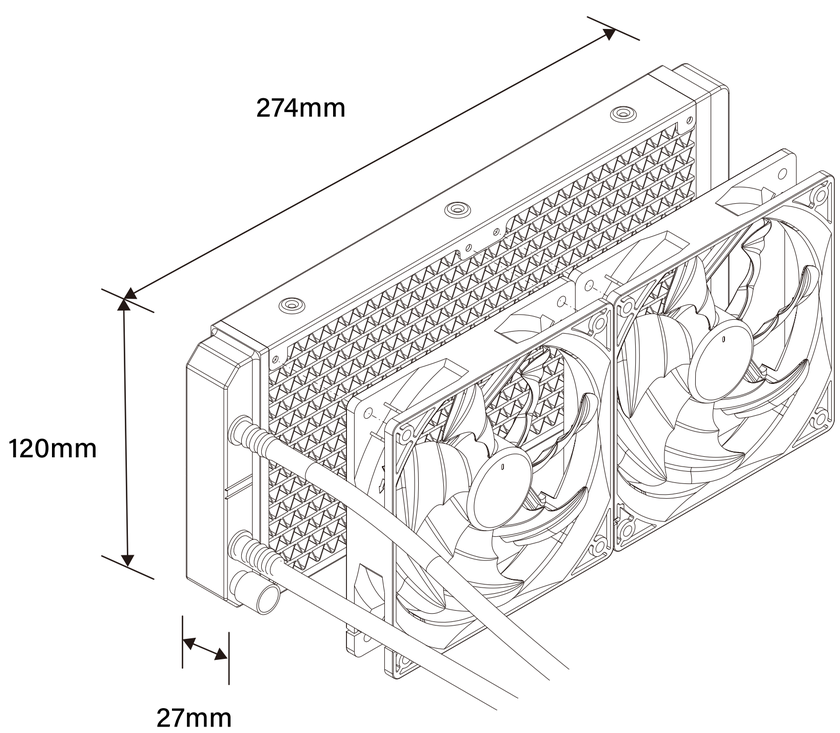

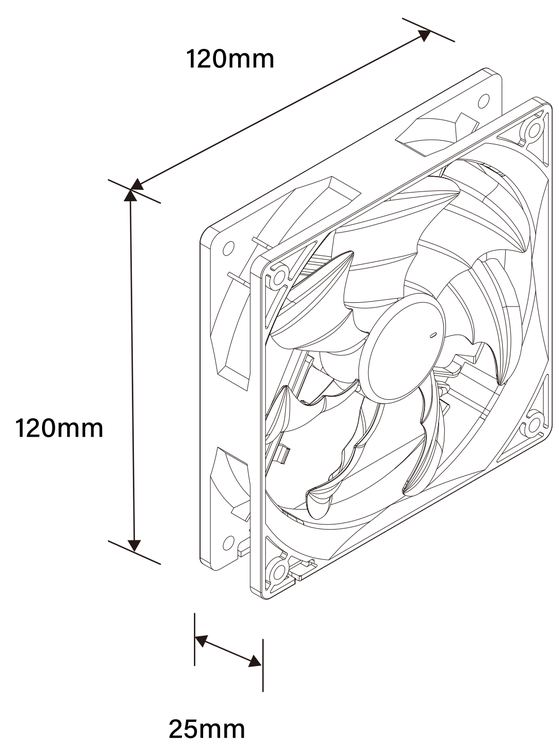

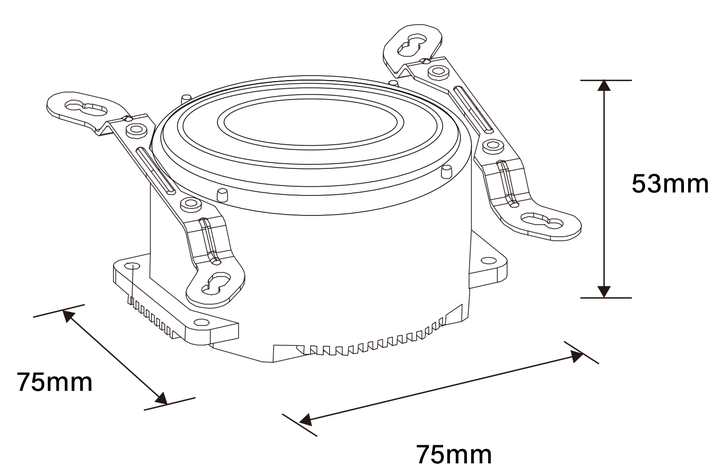

ACCESORY BAG

ACCESORIOS PARA INSTALACION

A

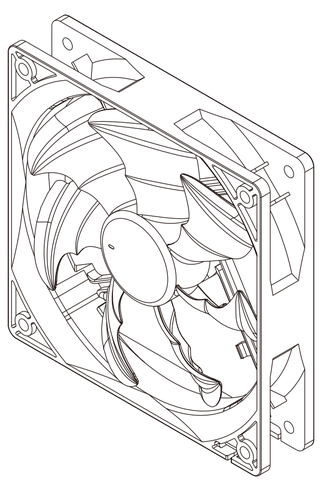

x2

Radiator fan

Ventilador del radiador

B

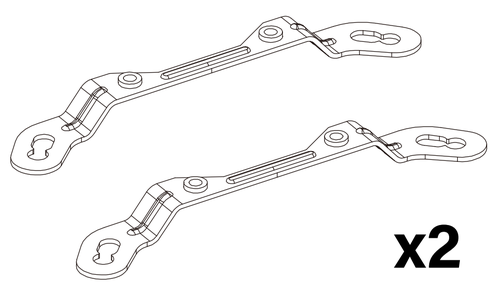

x2

Intel 2011 fastener

Sujeción para Intel 2011

C

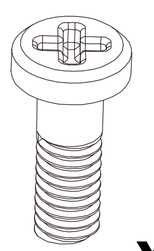

x4

Intel 2011 Mounting screws

Tornillos montaje para Intel 2011

D

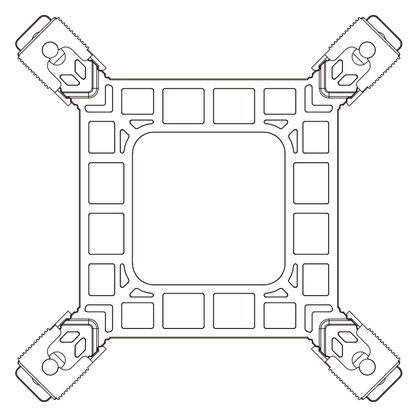

x1

Intel bracket behind M/B

Placa trasera placa base Intel

E

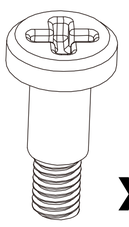

x4

Intel Fastner screws

Tornillos para Intel

F

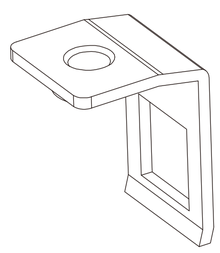

x2

AMD Fastener

Sujeción para AMD

G

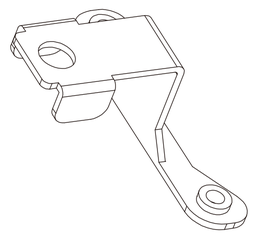

x2

AMD Support

Apoyos sujeción para AMD

H

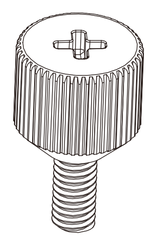

x2

AMD Mounting screws

Tornillos montaje para AMD

I

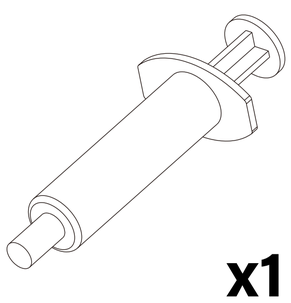

x1

Thermal grease

Pasta térmica

J

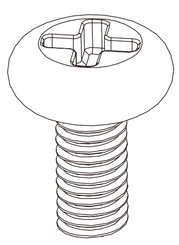

x4

Fastener screws

Tornillos sujeción

K

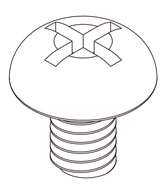

x4

Radiator screws

Tornillos para radiador

L

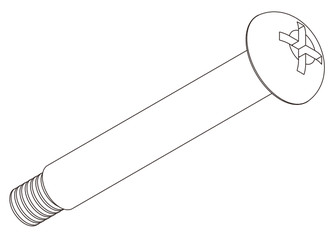

x4

Fan screws

Tornillos para ventilador

I

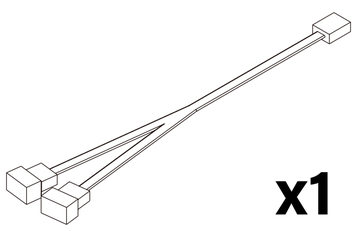

x1

Y Fan Cable

Cable de alimentación para ventiladores en Y

BASIC INSTALLATION

INSTALACIÓN BÁSICA

1

RADIATOR INSTALLATION

INSTALACIÓN DEL RADIADOR

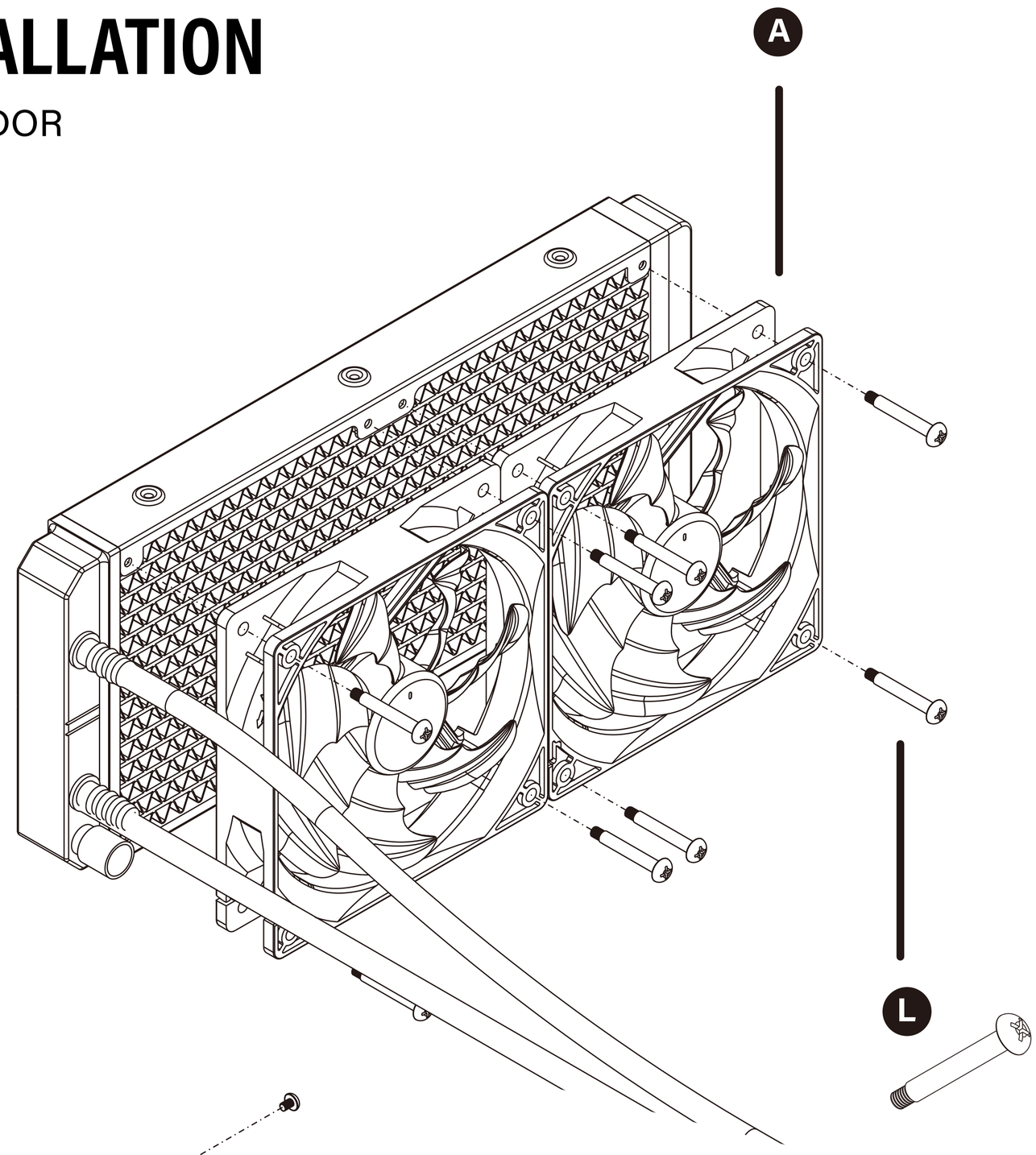

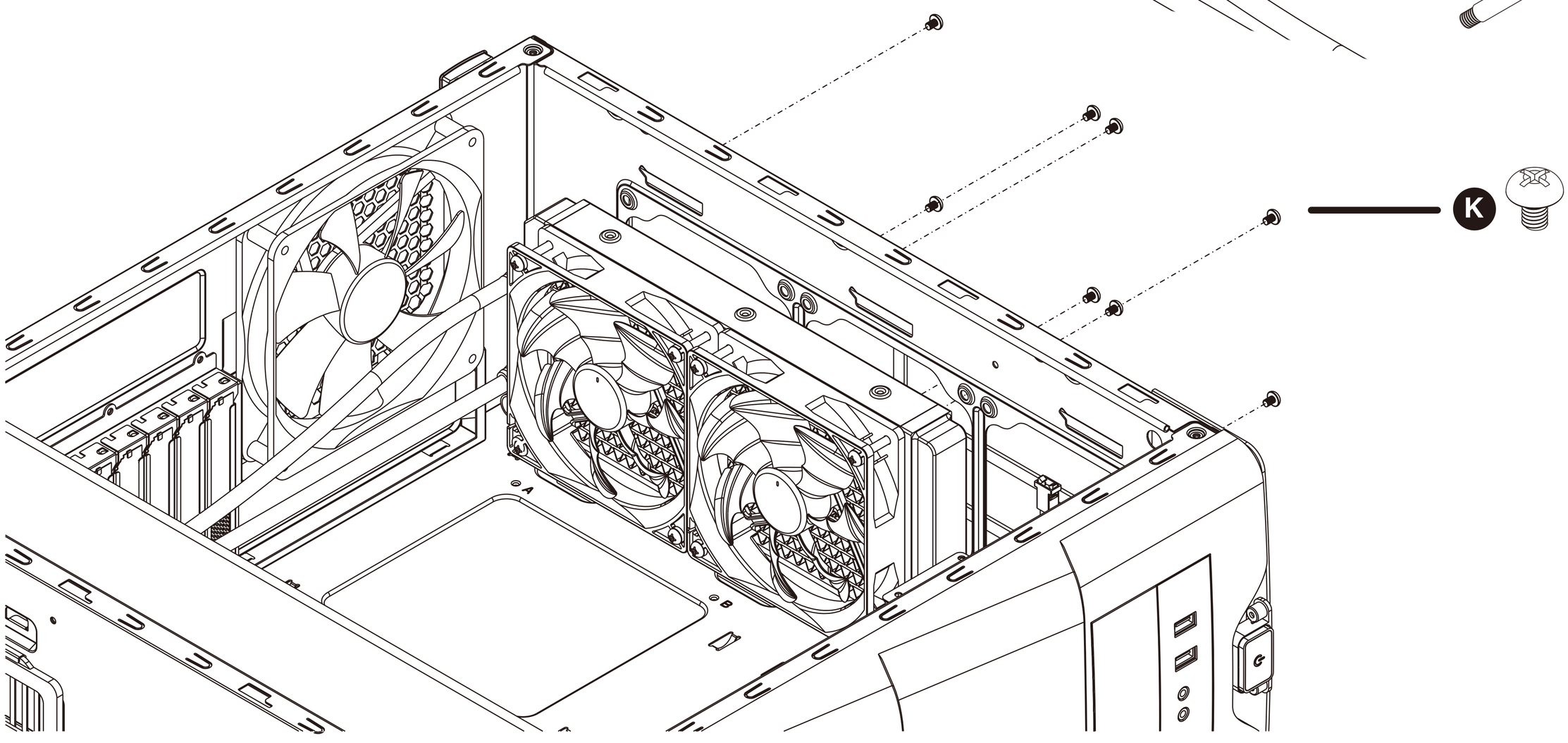

BASIC INSTALLATION

INSTALACIÓN BÁSICA

2

THERMAL GREASE INSTALLATION

APLICACIÓN DE PASTA TÉRMICA

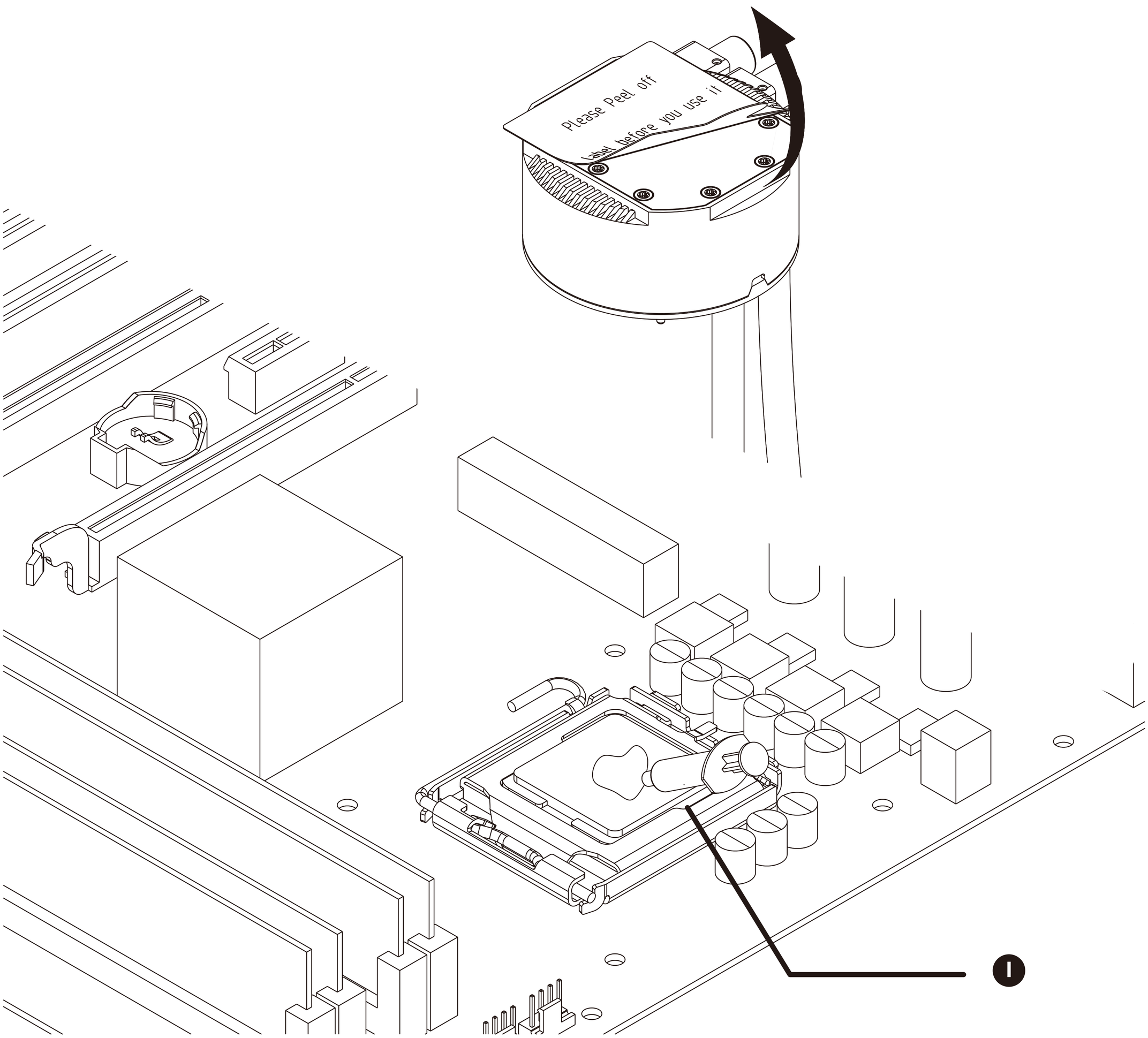

BASIC INSTALLATION

INSTALACIÓN BÁSICA

3A

INTEL SOCKET PUMP INSTALLATION

INSTALACIÓN DE BLOQUE EN SOCKET INTEL

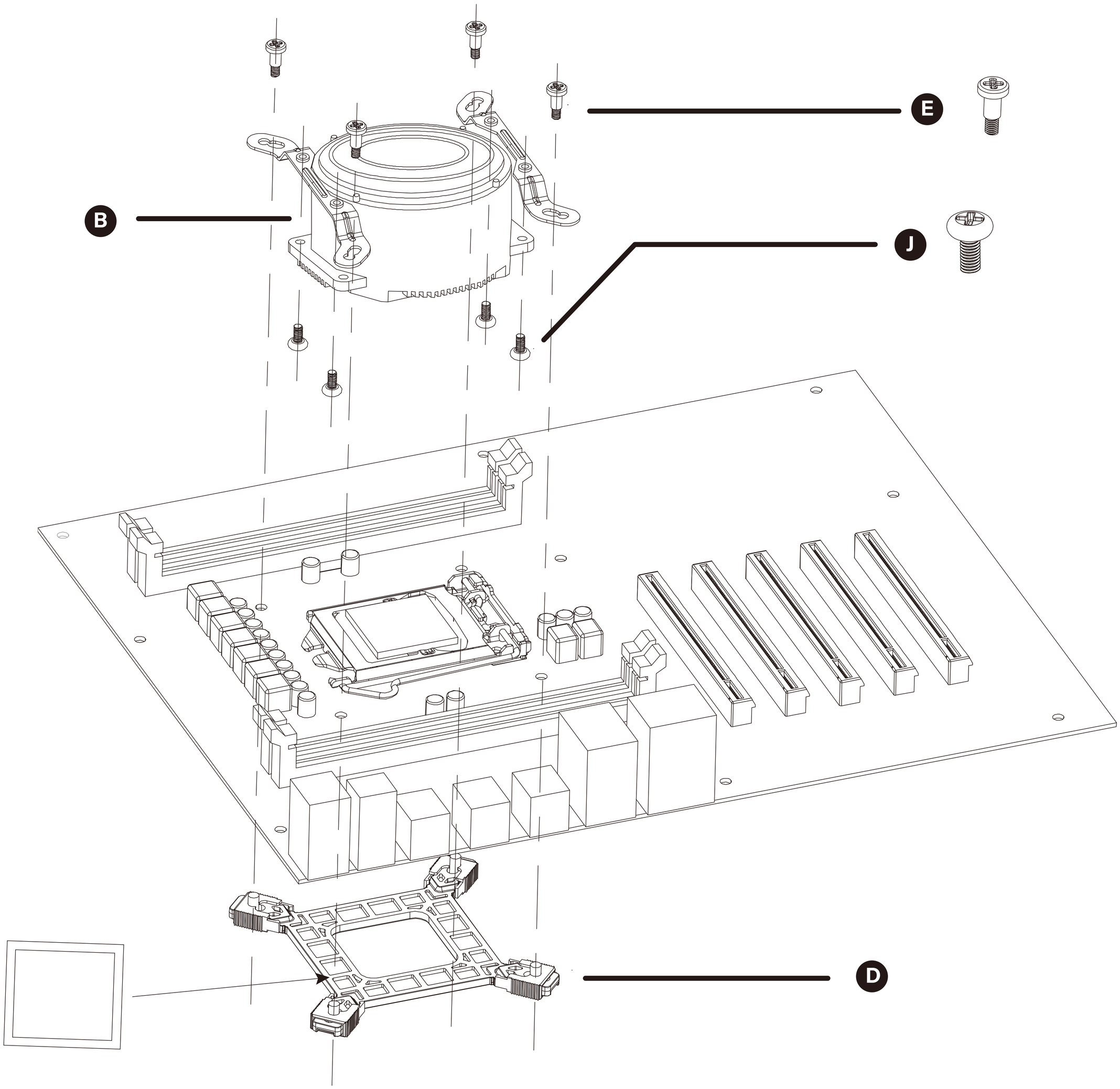

BASIC INSTALLATION

INSTALACIÓN BÁSICA

3B

AMD SOCKET PUMP INSTALLATION

INSTALACIÓN DE BLOQUE EN SOCKET AMD

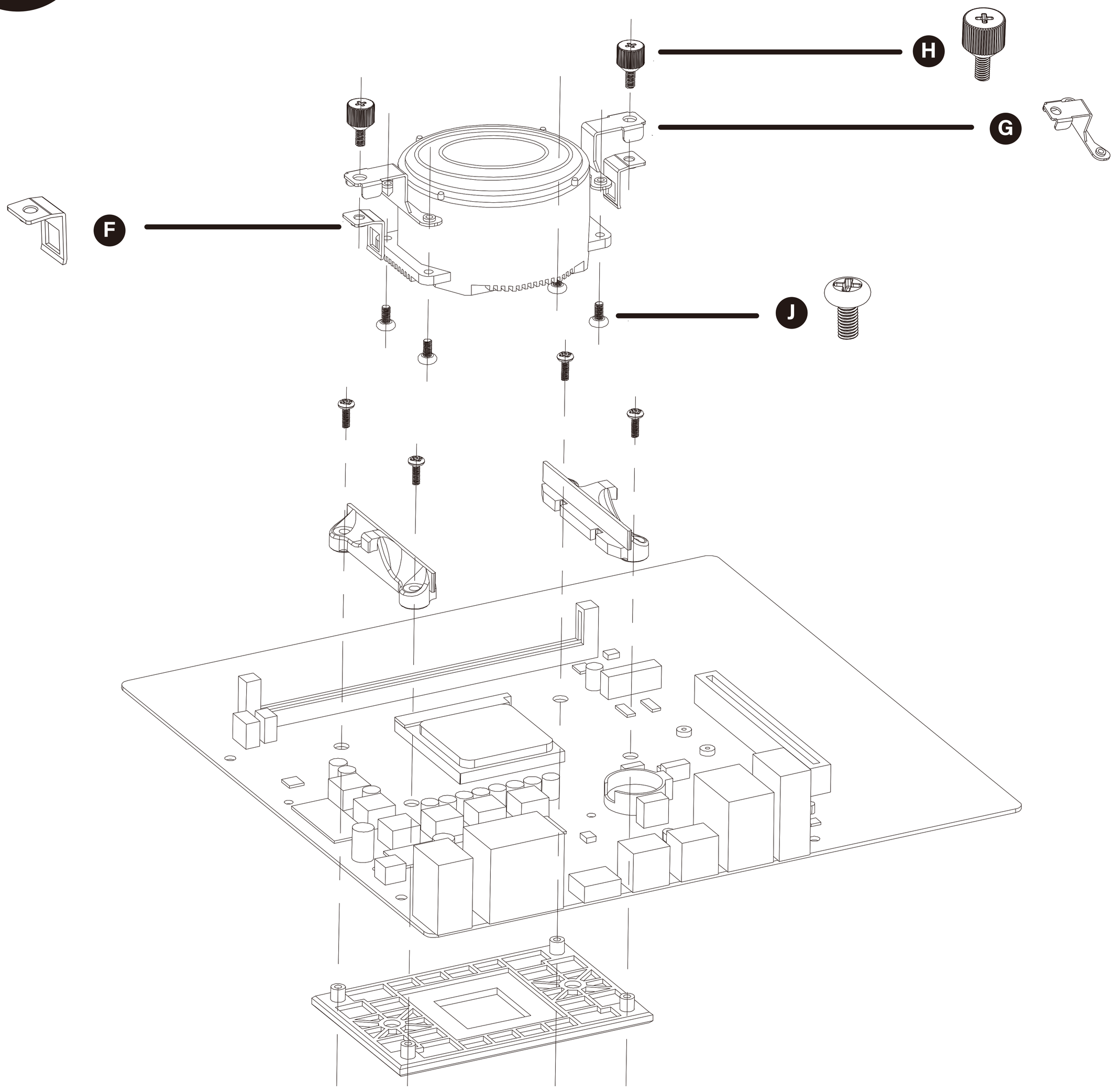

3c

INTEL 2011 SOCKET PUMP INSTALLATION

INSTALACIÓN DE BLOQUE EN SOCKET INTEL 2011

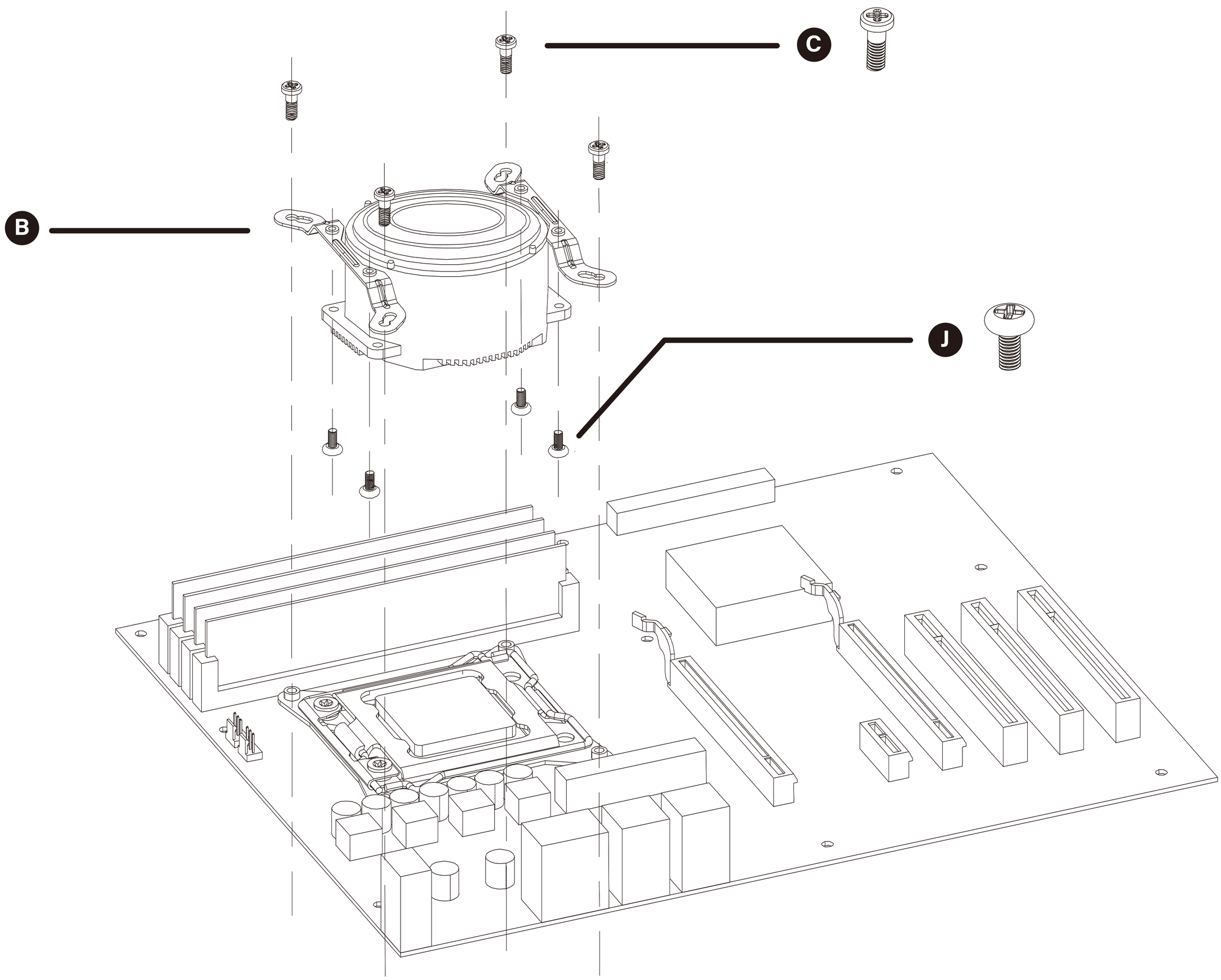

BASIC INSTALLATION

INSTALACIÓN BÁSICA

4

CABLE CONNECTION

CONEXIÓN DEL CABLEADO

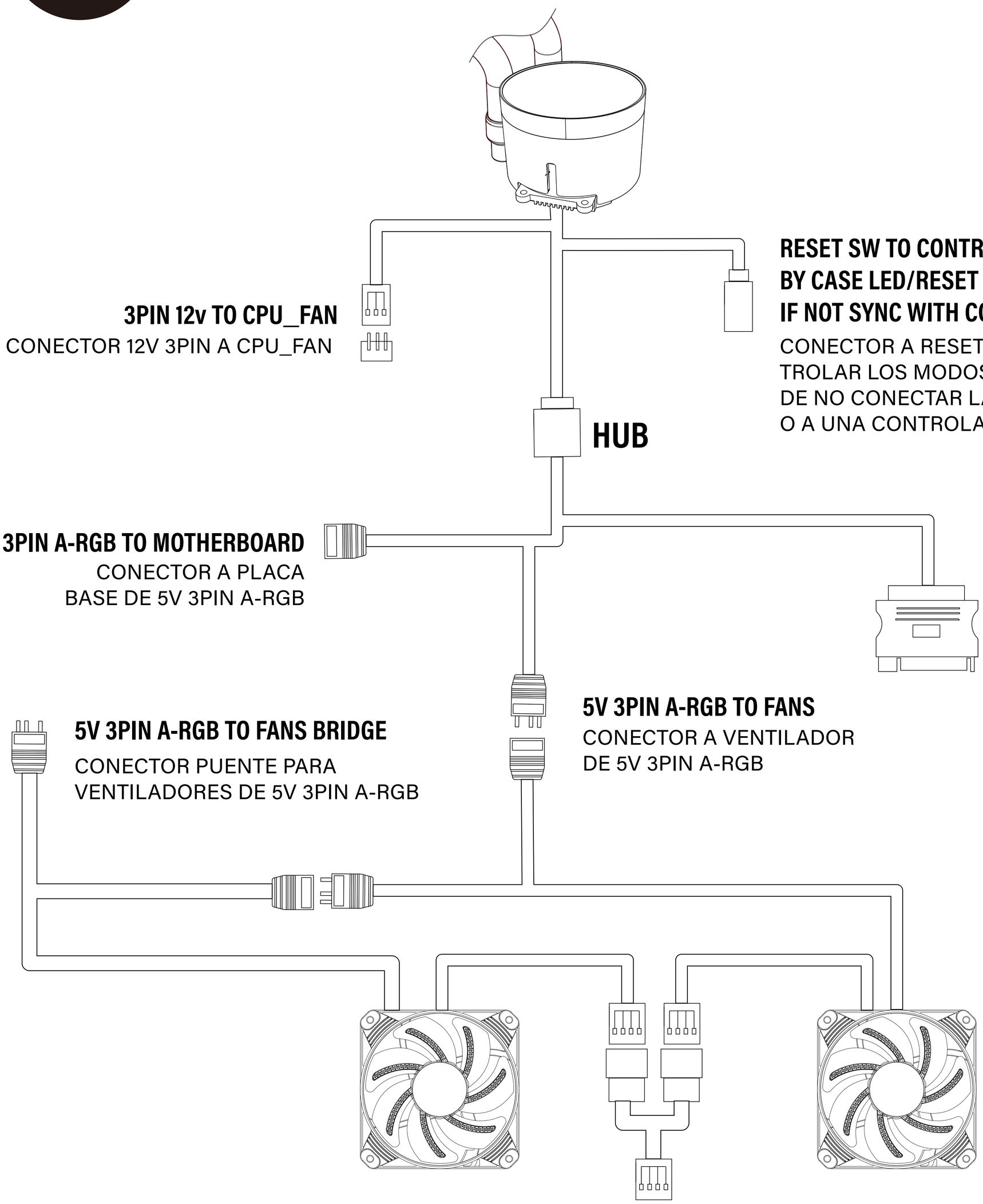

NFORTEC

#RiseYourGaming

ATRIA 240

120mmx2 RGB CPU LIQUID COOLER

FOR MORE INFORMATION PLEASE VISIT

www.nfortec.com